Návod k použití

HOME DELUXE
WIR MACHEN DEIN ZUHAUSE

Křeslo MACA

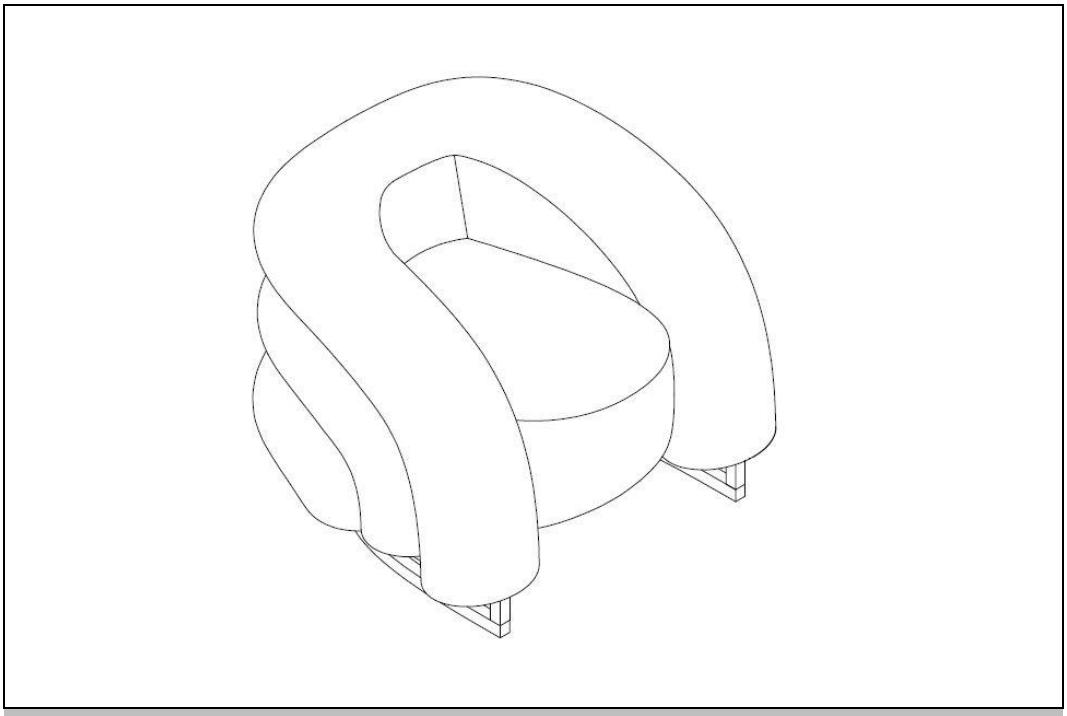

Originální návod k použití

Navrženo v Německu

DŮLEŽITÉ:
USCHOVEJTE PRO POZDĚJŠÍ POUŽITÍ.
PEČLIVĚ SI PŘEČTĚTE!

Obsah

1. Obecné ... 3
1.1. Přehled produktů ... 3
1.2. Obecné informace ... 3
1.3. Záruka ... 3
2. Informace k návodu k použití ... 4
2.1. Dostupnost návodu k použití ... 4
2.2. Cílové skupiny návodu k použití ... 4
2.3. Informace o překladu ... 4
2.4. Vysvětlení symbolů ... 4
2.5. Obecné informace k návodu k použití ... 5
2.6. Použití v souladu s určením ... 5
2.7. Obecné bezpečnostní pokyny ... 5
3. Vlastnosti produktu ... 6
3.1. Technické údaje ... 6
3.2. Popis produktu ... 7
4. Rozsah dodávky ... 7
5. Montáž ... 7
5.1. Bezpečnostní pokyny ... 7
5.2. Sestavení produktu ... 8
6. Použití ... 9
6.1. Bezpečnostní pokyny ... 9
6.2. První uvedení do provozu ... 9
6.3. Provoz ... 9
6.4. Skladovací místo ... 9
7. Odstraňování poruch ... 9
8. Čištění a údržba ... 10
8.1. Bezpečnostní pokyny ... 10

9. Demontáž 11
9.1. Bezpečnostní pokyny 11
10. Likvidace 11
10.1. Obecné pokyny 11

Vážení zákazníci,

děkujeme, že jste se rozhodli pro produkt společnosti **Home Deluxe GmbH**. Přejeme vám mnoho radosti s vaším novým modulárním křeslem MACA.

Návod k použití vám pomůže při montáži, uvedení do provozu, používání a údržbě produktu. Návod k použití a bezpečnostní pokyny je nutné pečlivě a úplně přečíst. Dodržujte tyto pokyny, abyste předešli nebezpečí.

1. Obecné

1.1. Přehled produktů

Křeslo MACA | ID produktu: 25133 | ID varianty: 60502

Křeslo MACA samet šedé – balíček 1 z 1 | ID článku: 25132 | ID varianty: 60501

Křeslo MACA samet béžové – balíček 1 z 1 | ID článku: 25131 | ID varianty: 60500

1.2. Obecné informace

Abychom splnili naše nároky, neustále zlepšujeme kvalitu, zjednodušujeme montáž, ovládání nebo přizpůsobujeme produkty přáním zákazníků. Vzhledem k těmto změnám je aktuální verze návodu k použití k dispozici na naší domovské stránce.

Označení „produkt“ se v návodu k použití používá pro „křeslo MACA“.

1.3. Záruka

Od data nákupu platí zákonná odpovědnost za vady a záruční práva.
Společnost Home Deluxe GmbH nenese žádnou odpovědnost za škody způsobené nedodržením návodu k použití. Reklamace vzniklé v důsledku nesprávné montáže nebo použití jsou ze záruky vyloučeny. V případě vad produktu se prosím písemně obraťte na náš zákaznický servis s uvedením názvu produktu, sériového čísla a fotografie typového štítku:

Home Deluxe GmbH
Schanzeweg 2
32312 Lübbecke
Německo
Tel.: +49 (0)5743 6181-0
www.home-deluxe-gmbh.de

V případě dalších dotazů je vám k dispozici náš zákaznický servis, který můžete kontaktovat prostřednictvím kontaktního formuláře.

2. Informace k návodu k použití

2.1. Dostupnost návodu k použití

Návod k použití je součástí produktu a měl by být uchováván v úplném znění v bezprostřední blízkosti produktu.

2.2. Cílové skupiny návodu k použití

Návod k použití musí být přečten a dodržován každou osobou, která se podílí na některé z následujících činností nebo na používání produktu:

- Vybalení
- Montáž / instalace
- Uvedení do provozu / provoz
- Údržba / kontrola / péče
- Odstraňování závad / opravy
- Likvidace

2.3. Informace o překladu

Původní návod k použití byl sepsán v německém jazyce. Všechny ostatní dostupné jazykové verze jsou překlady německé verze.

2.4. Vysvětlení symbolů

Symbol	Vysvětlení symbolů
	**VAROVÁNÍ** Tento symbol upozorňuje na možné nebezpečí, které může vést k smrtelným nebo těžkým zraněním. Před provedením příslušného montážního nebo aplikačního kroku je nutné si přečíst příslušné upozornění.
	**INFO / POZNÁMKA** Tento symbol označuje důležité informace a upozorňuje na možné škody na majetku. Před provedením příslušného montážního nebo aplikačního kroku si tyto informace přečtěte, abyste porozuměli problémům a předešli škodám.
	**Používejte pouze v interiéru** Tento symbol upozorňuje, že výrobek smí být používán pouze v interiéru.
	**Přečtěte si návod k použití** Tento symbol upozorňuje, že před montáží/instalací a/nebo obsluhou zařízení je nutné si pečlivě přečíst návod k použití.
	**Skladujte v suchu** Tento symbol upozorňuje, že výrobek musí být skladován v suchu.
	**Křehké** Tento symbol upozorňuje, že výrobek je křehký.

2.5. Obecné informace k návodu k použití

Návod k použití se vztahuje k křeslu MACA. Obsahuje důležité informace o montáži, provozu, údržbě a čištění. Návod k použití, zejména bezpečnostní pokyny, je nutné před uvedením produktu do provozu pečlivě přečíst. Návod k použití pečlivě uschovejte. Produkt používejte pouze v souladu s tímto návodem k použití, aby nedošlo k náhodnému zranění nebo poškození. Pokud produkt předáte třetí osobě, předávejte jí také tento návod k použití.

2.6. Použití v souladu s určením

Produkt je vysoce kvalitní, odolný a určený výhradně pro soukromé použití v přiměřeném a obvyklém rozsahu. Náš produkt **není** určen pro komerční použití.
Produkt je určen jako čalouněný nábytek pro použití v obytných prostorách. Použití ve venkovních a vlhkých prostorách neodpovídá jeho účelu a proto není povoleno.
Produkt používejte pouze tak, jak je popsáno v tomto návodu k použití. Jakékoli jiné použití se považuje za použití v rozporu s určením a může vést k poškození majetku nebo zranění osob. Výrobce nenese žádnou odpovědnost za škody, které vzniknou nebo vznikly v důsledku použití v rozporu s určením nebo nesprávného použití.

2.7. Obecné bezpečnostní pokyny

Obecné bezpečnostní pokyny



- Nesprávné zacházení může vést k vážnému zranění osob a škodám na majetku.
- Produkt montujte **pouze** v případě, že je dodávka kompletní a bez vad.
- Ujistěte se, že všechny díly jsou nepoškozené a správně namontované. Nesprávná montáž může vést k nebezpečí zranění. Poškozené díly mohou ovlivnit bezpečnost a funkci.
- Ochranné zařízení namontované výrobcem nesmí být odstraněno.
- Produkt umístěte pouze na bezpečný, rovný a pevný podklad.
- Na výrobku neprovádějte žádné změny.
- Pravidelně kontrolujte upevnění.
- Produkt udržujte vždy v suchu a mimo dosah tekutin.
- Opravy smí být prováděny pouze po konzultaci se zákaznickým servisem a podle pokynů, jinak zanikají veškeré záruční nároky.

Nebezpečí pro děti



- Udržujte děti mimo dosah obalových materiálů. Hrozí mimo jiné nebezpečí udušení!
- Během montáže produktu držte děti mimo místo montáže. Součástí dodávky jsou malé části, které mohou být spolknuty nebo způsobit vážná zranění.
- **Nebezpečí převrácení!** Produkt není dětská hračka, lezecká stěna ani sportovní zařízení. Jednotlivé prvky produktu se mohou při jednostranném zatížení převrátit, což může mít za následek smrt.
- Děti se mohou při hraní s výrobkem nebo při šplhání na něj zranit.
- Vysvětlete dětem správné zacházení s výrobkem a nikdy je nenechávejte bez dozoru, když si s ním hrají.
- Zajistěte, aby malé děti nevkládaly malé části do úst.

Nebezpečí zranění

Nesprávné zacházení s výrobkem může vést ke zranění.



- Neprovádějte žádné konstrukční změny na výrobku. Jakékoli změny musí být schváleny písemným souhlasem výrobce a provedeny podle pokynů.
- V případě poškození nesmí být výrobek dále používán. Poškozené části musí být opraveny nebo nahrazeny originálními náhradními díly.
- Dbejte na trvalou pevnou instalaci produktu, aby nedošlo ke zranění.

Nebezpečí poškození



- Nesprávné zacházení s výrobkem může vést k jeho poškození.
- Neotvírejte obal ostrými předměty (např. nožem, nůžkami nebo podobnými předměty), protože by mohlo dojít k poškození produktu. Při otevírání buďte opatrní.
- Nepoužívejte produkt v blízkosti zdrojů tepla nebo otevřeného ohně.
- Chraňte produkt před přímým slunečním zářením a světlem.
- Aby se zabránilo zabarvení látky, měl by být produkt umístěn minimálně 40 cm od radiátorů a jakýchkoli zdrojů tepla.
- Produkt neumisťujte přímo ke zdi, dodržujte odstup od stěny minimálně 30 cm.

Nebezpečí výbuchu



- **Upozornění:** Uvnitř produktu neskladujte snadno vznětlivé, hořlavé ani výbušné látky. Snadno vznětlivé látky mohou způsobit požár.

3. Vlastnosti produktu

3.1. Technické údaje

Křeslo MACA	
Rozměry (Š x H x V)	95 x 73 x 88 cm
Výška sedáku	44 cm
Hloubka sedáku	58 cm
Šířka sedáku	50 cm
Výška rámu	14 cm
Výška opěradla	29 cm
Šířka opěradla	22 cm
Materiál	100 % polyester
Materiál rámu	Kov
Barva	Šedá
Hmotnost	22 kg

3.2. Popis produktu

Křeslo MACA – tvůj nový komfortní kout pro domácnost

Křeslo MACA kombinuje stylový design s prvotřídním komfortem. Elegantní, zakřivený tvar a nadčasová šedá barva z něj dělají perfektní doplněk každého obývacího pokoje. Ať už si chceš odpočinout po dlouhém dni nebo hledáš stylový doplněk – křeslo MACA se snadno přizpůsobí tvému životnímu stylu. Díky ergonomickému čalounění sedíte pohodlně a uvolněně, zatímco stabilní kovová konstrukce zajišťuje dlouhodobou kvalitu. Vysoce kvalitní, snadno udržovatelná látka je nejen příjemně měkká, ale také odolná – ideální pro každodenní použití.

Udělejte si pohodlí v křesle MACA a zároveň dodáte svému interiéru stylový akcent. Dopřejte si tento elegantní univerzální kousek a užijte si komfort na nejvyšší úrovni – a to za bezkonkurenční cenu!

4. Rozsah dodávky

Při dodání zkontrolujte, zda obal není poškozen. Dále ihned po vybalení zkontrolujte, zda je dodávka kompletní a zda je produkt a všechny jeho součásti v bezvadném stavu. Produkt smontujte pouze v případě, že je dodávka kompletní a nepoškozená.

Křeslo

Č.	Popis	Množství	Obrázek
A	Noha	4	
1	Křeslo	1	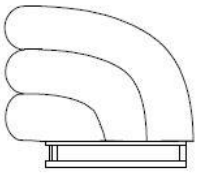

5. Montáž

5.1. Bezpečnostní pokyny

Je nutné si přečíst všechny informace týkající se bezpečnosti a zdraví.

Nebezpečí zranění
Nesprávná manipulace při montáži může vést ke zranění.



- Počet balíků se může lišit v závislosti na objednávce. Ujistěte se, že balíky jsou otevřeny nahoře. Při otevírání balíků buďte velmi opatrní.
- Ihned po vybalení zkontrolujte, zda je dodávka kompletní a zda je produkt a všechny jeho části v bezvadném stavu.
- Produkt montujte **pouze** v případě, že je dodávka kompletní a bez vad.
- Produkt umístěte pouze na bezpečný, rovný a pevný podklad.
- Chyby při obsluze, chyby při montáži nebo poškození vzniklé při montáži jsou ze záruky vyloučeny.
- K montáži produktu jsou zapotřebí minimálně 2 osoby.
- Při montáži noste ochranný oděv, jako jsou bezpečnostní boty a ochranné rukavice.
- **Upozorňujeme, že společnost Home Deluxe GmbH v zásadě nehradí žádné náklady na montáž nebo řemeslné práce, jako jsou náklady na elektrikáře nebo podobné náklady na odborníky.**

5.2. Montáž produktu

Produkt je dodáván v rozloženém stavu a jeho montáž je snadná. Pečlivě dodržujte montážní pokyny. V případě nedodržení pokynů není zaručena funkčnost a bezpečnost produktu.

Potřebné nářadí

	Řezací nůž		Měřicí pásmo
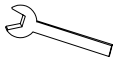	Pákový klíč		

UPOZORNĚNÍ

- Následující pokyny si pečlivě přečtěte.
- Při montáži je nutné jednotlivé komponenty naklonit. Při naklánění dbejte na to, aby ležely na měkkém podkladu (např. na dece), aby nedošlo k poškození potahu.
- Namontujte výrobek na místo, kde bude umístěn.
- Montážní materiál a příslušenství se nacházejí v prvcích / kartonech.

Sestavení křesla

Obrázek	Krok montáže
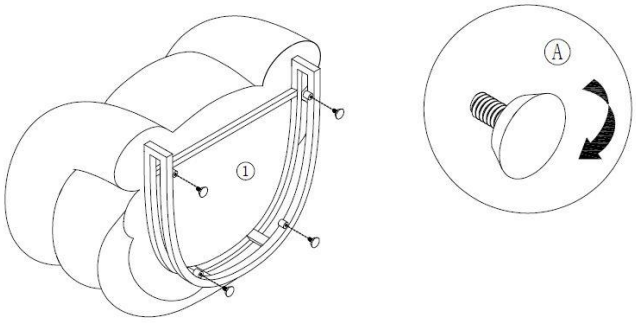	- Namontujte nohy (**A**) na spodní část křesla.
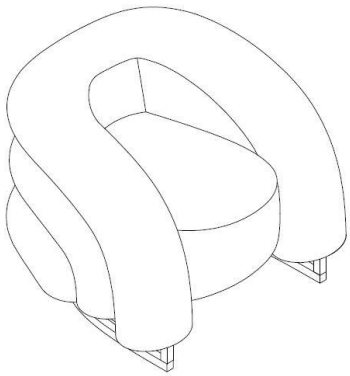	- Umístěte křeslo do požadované polohy.

6. Použití

6.1. Bezpečnostní pokyny

Následující informace týkající se bezpečnosti a zdraví je nutné pečlivě přečíst.

Nebezpečí zranění
Nesprávné zacházení při provozu může vést ke zranění.



- Nepoužívejte poškozený výrobek.
- Ne provádějte žádné úpravy produktu.
- **Nebezpečí převrácení a pádu!** Produkt není dětská hračka, lezecká stěna ani sportovní zařízení. Jednotlivé prvky produktu se mohou při jednostranném zatížení převrátit, což může mít za následek smrt.
- Děti se mohou při hraní s výrobkem nebo při zvedání na výrobek zranit.
- **Nebezpečí převrácení a pádu!** Nestoupejte na polstrování sedáku.
- **Nebezpečí převrácení a pádu!** Nesedejte si na boční opěrky.
- **Nebezpečí převrácení a pádu!** Nesedejte si na polstrování opěradla.
- **Nebezpečí udušení!** Dbejte na to, aby se uvnitř modulů neskrývaly děti ani zvířata.
- Před každým použitím zkontrolujte, zda produkt nevykazuje viditelné poškození.
- V pravidelných intervalech kontrolujte spoje a upevnění.

6.2. První uvedení do provozu

Před prvním uvedením do provozu zkontrolujte, zda produkt není poškozen. Produkt smí být používán pouze v nepoškozeném stavu.

6.3. Provoz

Před použitím produktu zkontrolujte

- je v řádném stavu.
- zda jsou nohy pevně připevněny.

6.4. Skladování



- Produkt skladujte výhradně v suchých, před povětrnostními vlivy chráněných a dobře větraných prostorách.

7. Odstraňování poruch

Pokud se při provozu vyskytnou následující poruchy, zkontrolujte prosím příčiny poruchy podle následující tabulky. Pokud poruchu nelze odstranit pomocí uvedených opatření, produkt vyřaďte z provozu.

Porucha	Možná příčina	Řešení
Produkt se kýve nebo vibruje	- Produkt stojí na nerovném povrchu - Nohy se uvolnily	- Produkt postavte na rovný povrch. - Utáhněte nožičky

Pokud se vyskytne další problém s výrobkem, kontaktujte nás.

8. Čištění a údržba

8.1. Bezpečnostní pokyny

Nebezpečí zranění
Nesprávné zacházení při provozu může vést k poškození



- Odstraňte veškeré nečistoty co nejdříve. (Čím déle budete čekat, tím těžší bude nečistoty odstranit).
- Potah může být poškozen působením vysoké teploty a UV záření.
- U čalouněného nábytku se může sedák vlivem neustálého zatížení změnit, což je normální jev a není důvodem k reklamaci.
- Také polštáře mění při neustálém používání svůj tvar, což rovněž není důvodem k reklamaci.
- Barva čalounění se může změnit v důsledku oděru barvy z látek, např. džínoviny, ani to však není důvodem k reklamaci.
- Při používání produktu může docházet k tvorbě prohlubní a záhybů.
- K odstranění rušivých nečistot nebo vlasů stačí produkt vysát.
- Použitím ploché hubice nebo měkkého kartáče na vysavači lze zabránit poškození materiálu.
- Pravidelnou péčí lze zabránit vzniku nepříjemných pachů.
- Produkt pravidelně čistěte a ošetřujte, bez ohledu na to, zda jsou na něm viditelné skvrny.
- Nečistěte látku parním čističem.
- K údržbě látky používejte čisticí prostředek vhodný pro čalouněný nábytek.



Poznámka k tvorbě žmolků:
Žmolky vznikají, když se vlákna potahové látky stahují a vytvářejí uzlíky. Proto se také nazývají uzlíky nebo pilling a patří k přirozeným známkám opotřebení. Nejedná se tedy o známku nízké kvality, ale o výsledek každodenního namáhání. Trvanlivost potahové látky tím není nijak ovlivněna, protože žmolky jsou tvořeny pouze volnými vlákny.

Jak nejlépe odstranit žmolky?

- Váleček na odstranění žmolků
- Kartáč na žmolky
- Holicí strojek na žmolky



Poznámka k ležérnímu čalounění:
Pro zvláštní pohodlí a komfort je vhodná volná výplň. Výplň se přizpůsobí tvaru vašeho těla. Při usednutí do křesla je zatížení ve srovnání s klasickou výplní větší a dochází k tvorbě vln/záhybů. Jedná se o vlastnost typickou pro tento výrobek, nikoli o vadu.

Vznik uzlíků, žmolků a záhybů není vadou kvality a nelze jej reklamovat.

9. Demontáž

9.1. Bezpečnostní pokyny

Nebezpečí poranění
Nesprávné zacházení při demontáži může vést ke zranění.



- Produkt má vysokou hmotnost a velké rozměry, k demontáži jsou zapotřebí minimálně 2 osoby.
- Před demontáží zajistěte výrobek proti pádu.

Demontáž produktu se provádí v opačném pořadí než montáž. (**viz kapitola Montáž**)

10. Likvidace

10.1. Obecné pokyny



- Produkt a všechny jeho součásti zlikvidujte v souladu s místními a národními předpisy, aby nedošlo k poškození životního prostředí.
- Naše obaly jsou vyrobeny z ekologických materiálů. Lze je recyklovat a použít jako cenné suroviny. Obalový materiál (kartony, obaly na nečistoty atd.) zlikvidujte odděleně a řádně v souladu s platnými národními předpisy.
- V případě nejistoty ohledně likvidace se obraťte na výrobce.
- Informace o správném způsobu likvidace odpadu získáte také v místních sběrných dvorech.

Home Deluxe GmbH
Schanzeweg 2
32312 Lübbecke
Německo
Tel.: +49 (0)5743 6181-0
www.home-deluxe-gmbh.de

ga-285-00-maca
2025/05